DJI AS1 Speaker
DJI AL1 SpotLight

User Manual
用户手册
使用者手冊
ユーザーマニュアル
사용자 매뉴얼
Handbuch
Manual de usuario
Guide d'utilisateur
Manuale d’uso
Gebruikershandleiding
Manual do utilizador
Manual do usuário
Руководство пользователя

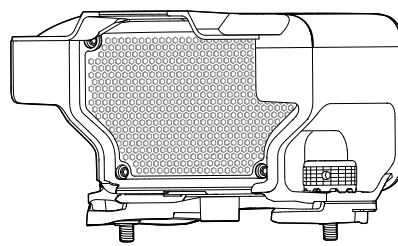

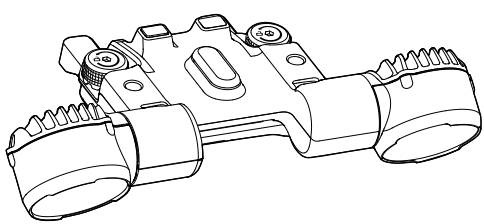

Contents

EN	User Manual	5
CHS	用户手册	8
CHT	使用者手冊	10
JP	ユーザーマニュアル	12
KR	사용자 매뉴얼	15
DE	Handbuch	18
ES	Manual de usuario	21
FR	Guide d'utilisateur	24
IT	Manuale d'uso	27
NL	Gebruikershandleiding	30
PT	Manual do utilizador	33
PT-BR	Manual do usuário	36
RU	Руководство пользователя	39

A. + /

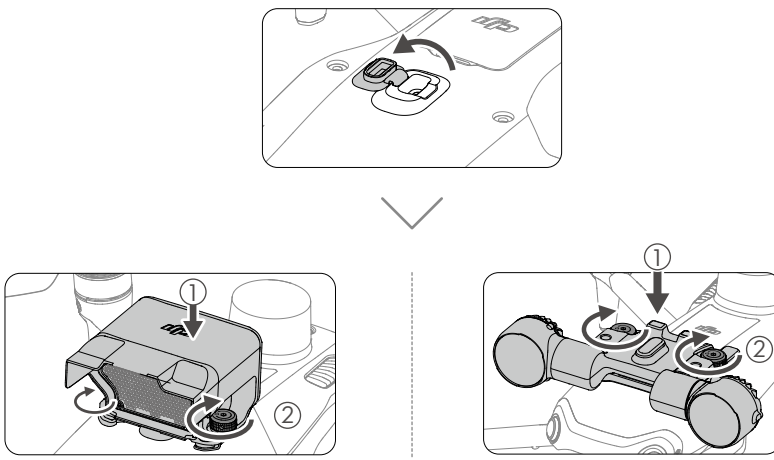

B. + +

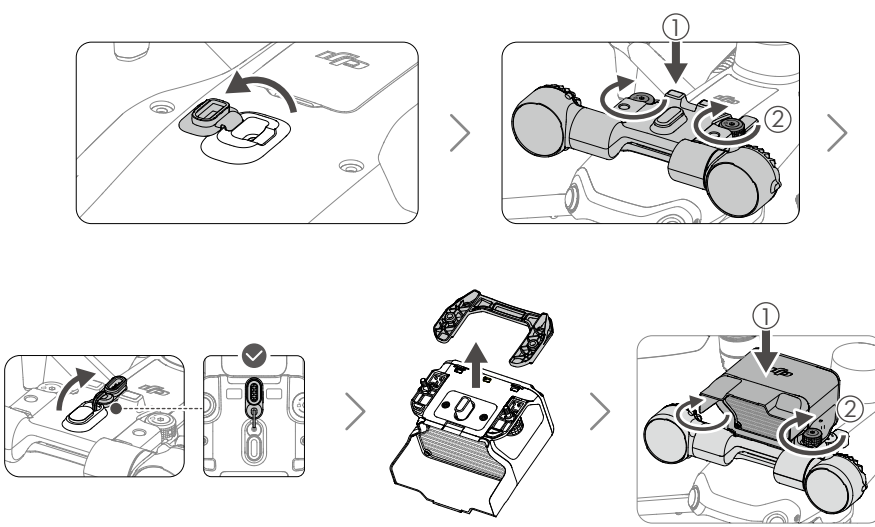

DJI Matrice 4D Series

A. + /

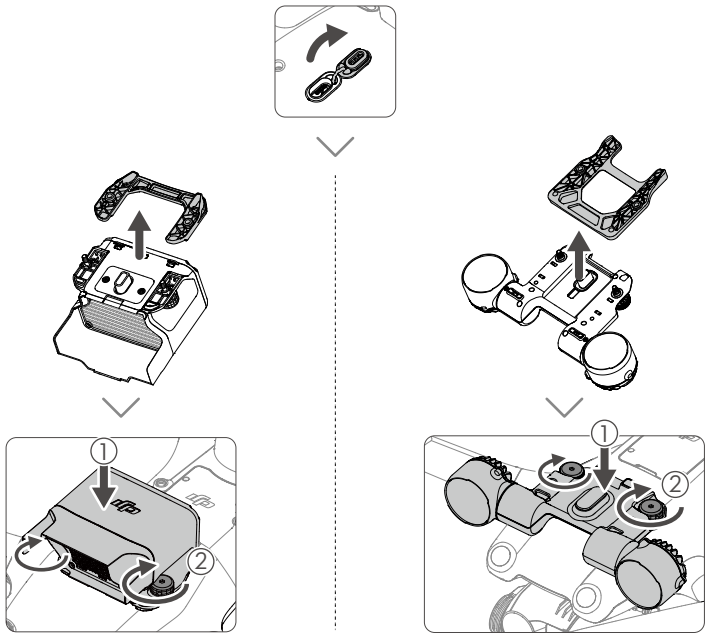

B. + +

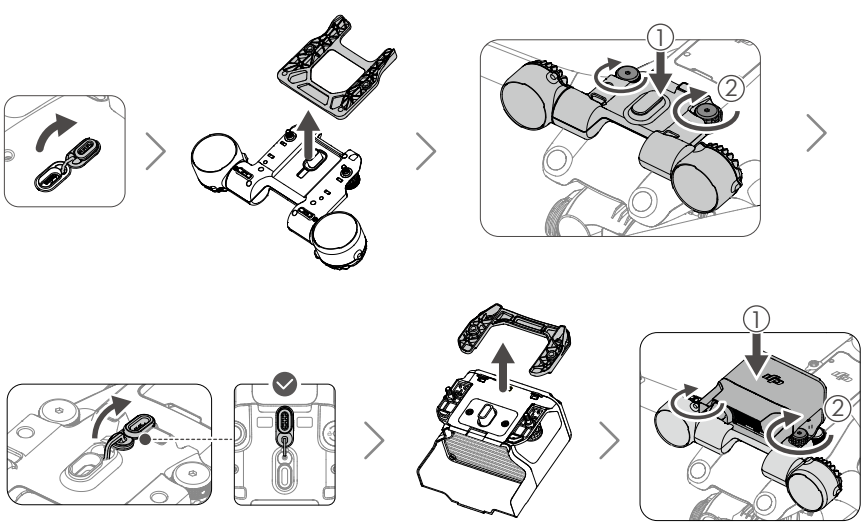

DJI Matrice 4 Series / DJI Matrice 4 系列

FOV of the Vision System / 视觉系统 FOV

After installing the spotlight, the aircraft's obstacle avoidance capabilities are limited, and the bypass function will be unavailable.

After turning on the spotlight, obstacle avoidance will be disabled. Fly with caution.

安装探照灯后，飞行器左右避障能力受限，绕行失效。
开启探照灯后，避障会关闭，请注意飞行安全。

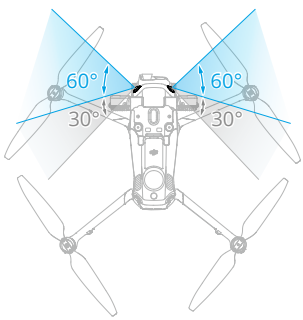

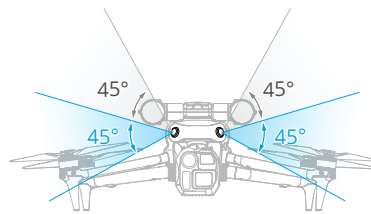

Aircraft Flight Time / 飞行器续航

After installing the accessories, the aircraft's flight time will be affected.

安装配件后，飞行器续航会受到影响。

Payload 负载	Status 状态	Payload Weight 负载重量 (g)	Payload Power 负载功耗 (W)	Max Hovering Time 最长悬停时间 (min)	Max Flight Time 最长飞行时间 (min)
Unloaded 空载	/	/	/	42	49
Speaker 喊话器	Disabled 关闭	92.5	0	37	43
Speaker 喊话器	Enabled 开启	92.5	3	36	42
Spotlight 探照灯	Disabled 关闭	99	0	37	43
Spotlight 探照灯	Enabled 开启	99	32	31	35
Speaker+Spotlight 喊话器 + 探照灯	Disabled 关闭	189	0	34	40
Speaker+Spotlight 喊话器 + 探照灯	Enabled 开启	189	35	28	32

FOV of the Vision System / 视觉系统 FOV

After installing the speaker or the spotlight, the aircraft's upward obstacle avoidance will be disabled. After turning on the spotlight, obstacle avoidance will be disabled. Fly with caution.

安装喊话器或探照灯后，飞行器上方避障失效；开启探照灯后，避障会关闭，请注意飞行安全。

A. + / **B.** + +

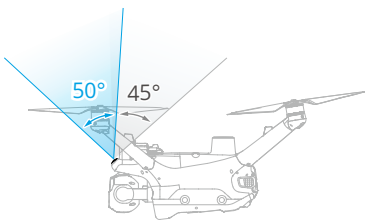

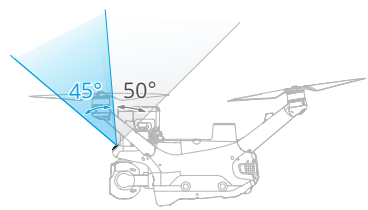

Aircraft Flight Time / 飞行器续航

After installing the accessories, the aircraft's flight time will be affected.

安装配件后，飞行器续航会受到影响。

Payload 负载	Status 状态	Payload Weight 负载重量 (g)	Payload Power 负载功耗 (W)	Max Hovering Time 最长悬停时间 (min)	Max Flight Time 最长飞行时间 (min)
Unloaded 空载	/	/	/	47	54
Speaker 喊话器	Disabled 关闭	90	0	45	50
Speaker 喊话器	Enabled 开启	90	3	44	49
Spotlight 探照灯	Disabled 关闭	91	0	45	50
Spotlight 探照灯	Enabled 开启	91	32	39	42
Speaker+Spotlight 喊话器 + 探照灯	Disabled 关闭	181	0	42	46
Speaker+Spotlight 喊话器 + 探照灯	Enabled 开启	181	35	36	39

EN

Installation

The speaker and spotlight can be installed on the supported aircraft separately or used in combination.

- Make sure to power off the aircraft before installing or removing the accessories.
- Tighten the screws to ensure secure installation. When installing on the aircraft for long-term use (e.g. when the aircraft is used with the dock), use the included screwdriver to tighten the screws again after installation.

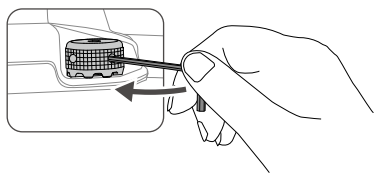

- When installing the speaker for the first time, the aircraft's compass need to be calibrated. In DJI Pilot 2, enter the camera view, tap the **warning message** > **Calibrate Compass**, and follow the instructions to calibrate. When used with the dock, run DJI Enterprise App and enter the onsite debugging page, tap 🔧 > ••• > **Debug Tool** > **Compass Calibration**, and follow the instructions to calibrate. DO NOT touch the speaker during calibration.
- Recalibrate the compass if the speaker is replaced or a spotlight is attached.

Activation

When used with the dock:

1. Power on the aircraft and make sure it is linked with the dock.
2. Download and install DJI Enterprise app.

https://www.dji.com/downloads/djiapp/dji-enterprise

3. Connect the phone to the USB-C port of the dock electrical cabinet.
4. Launch DJI Enterprise app, an activation prompt will pop up when using the devices for the first time. Follow the on-screen instructions to activate.

When used with the remote controller:

1. Power on the remote controller and the aircraft.
2. Launch DJI Pilot 2 app, an activation prompt will pop up when using the devices for the first time. Follow the on-screen instructions to activate.

Usage

1. Power on the aircraft.
2. Update all devices to the latest firmware.
3. Usage:
   - When used with the dock: Open DJI FlightHub 2 Project page, click > > Virtual Cockpit. Click the accessory icon / / to use its functions.
   - When used with the remote controller: Power on the aircraft and launch DJI Pilot 2. Enter the camera view, tap the accessory icon / to use its functions. Tap ••• > > **Customize RC buttons** to set shortcut keys for quick use of the accessory functions.

- The speaker only supports AAC, MP3, and WAV audio files to broadcast, and each file must be within 10 MB.
- It is recommended to enable the Electronic Dehazing function when using the spotlight during high-altitude flights to achieve better image quality.
- It is recommended to appropriately reduce the brightness of the spotlight and use it as needed, to minimize the impact on the aircraft's flight time.

- DO NOT use the speaker at close range or in an urban area where noise-sensitive structures are concentrated, as the loudness could lead to accidents or injuries.
- It is not recommended to play single-frequency sounds such as alarms to avoid irreversible damage to the speaker.
- The performance of the aircraft's propulsion or vision system will be affected after the accessories are installed. Fly with caution.
- DO NOT point the spotlight directly at people’s eyes.
- The spotlight may become hot after prolonged operation. Please be careful to avoid burns.
- The spotlight may be damaged or malfunction upon impact. DO NOT forcefully rotate the spotlight gimbal, and handle with care to avoid dropping.
- The aircraft can be directly stored in the carrying case with the speaker and spotlight installed. When the accessories are not in use, remove them from the aircraft and store them in the carrying case.

Firmware Update

If the accessory is installed on the aircraft, the firmware will be updated along with the aircraft firmware.

Ensure that the accessories are connected to the aircraft, and all the devices are fully charged. The update methods are as follows:

- Open the DJI FlightHub 2 Devices page, select the devices and click Can Update to update the firmware all devices together.
- Launch DJI Pilot 2:
  1. If the aircraft firmware is the latest version, tap the firmware update shortcut on the homepage to update the accessories for firmware consistency.
  2. If the aircraft firmware is not the latest version, tap the firmware update prompt on the home page > Update All to update all devices.

CHS

安装

喊话器和探照灯可单独安装于支持的飞行器上，也可组合使用。

- 安装或拆卸前请确保飞行器电源关闭。
- 安装时请拧紧螺丝，以确保安装稳固。安装至飞行器长期使用时（例如飞行器搭配机场使用），需使用包装内的螺丝刀再次紧固螺丝。

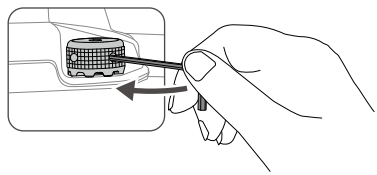

- 首次安装喊话器，需校准飞行器指南针。在 DJI Pilot 2 进入飞行界面，点击**警告信息 > 校准指南针**，根据指引进行校准。如搭配机场使用，在大疆行业 App 本地调试页面，点击 ✕ > ··· > **调试工具 > 指南针校准**，根据指引进行校准。校准过程中请不要触碰喊话器，避免校准失败。
- 更换喊话器或加装探照灯后需再次进行指南针校准。

激活

搭配机场：

1. 开启飞行器电源，确保飞行器和机场处于对频状态。
2. 下载并安装大疆行业 App。

https://www.dji.com/downloads/djiapp/dji-enterprise

3. 连接手机至机场配电柜的 USB-C 接口。
4. 打开大疆行业 App，首次使用会弹出激活页面，请跟随页面指导进行激活。

搭配遥控器：

1. 开启遥控器和飞行器电源。
2. 打开 DJI Pilot 2 App，首次使用会弹出激活页面，请跟随页面指导进行激活。

使用

1. 开启飞行器电源。
2. 升级所有设备至最新固件。
3. 使用：
   - 搭配机场：进入司空 2 项目页面，点击 > 打开设备小窗，点击虚拟座舱，点击配件图标 / / 使用功能。
   - 搭配遥控器：运行 DJI Pilot 2 App。进入飞行界面，点击配件图标 / 使用功能。点击 > > 遥控器自定义按键，可设置快捷键，以便快速使用配件功能。

- 喊话器仅支持 AAC、MP3、WAV 三种格式的音频文件播放，且单个音频文件大小需要在 10MB 以内。
- 高空飞行时使用探照灯，推荐打开相机电子去雾功能，以获得更佳画质效果。
- 建议适当降低探照灯亮度，并按需开启探照灯，以降低对飞行器续航的影响。

- 请勿近距离或在噪声敏感建筑物集中的城市区域使用喊话器，以免造成伤害或危险。
- 不建议播放警报音等单频声，以免对喊话器造成不可逆的损坏。
- 安装配件后，飞行动力性能或视觉系统性能会受到影响，请注意飞行安全。
- 请勿使探照灯直接照射人眼，以免光线对眼睛造成伤害。
- 探照灯长时间工作后温度较高，请注意避免烫伤。
- 探照灯受外力撞击可能导致损坏或工作异常，请勿用力旋转探照灯云台，并小心避免摔落。
- 飞行器可在安装喊话器和探照灯的状态下直接收纳于安全箱中。不使用配件时，请将配件从飞行器上拆卸后收纳于安全箱中。

固件升级

配件安装至飞行器后，可在飞行器升级固件时一并完成升级。

升级前请确保配件已连接至飞行器，且设备电量充足。升级方式如下：

- 打开司空 2，在设备管理页，选择需要升级的设备，然后点击“待升级”，可将所有设备进行一键升级。
- 运行 DJI Pilot 2 App：
  1. 若飞行器已是最新固件，点击首页固件升级快捷入口，对配件进行一致性升级。
  2. 若飞行器不是最新固件，点击首页固件升级提示 > 一键升级，选择需要升级的设备，然后点击待升级，可将所有设备进行一键升级。

CHT

安裝

喊話器和探照燈可單獨安裝於支援的飛行器上，也可組合在一起使用。

- 進行安裝或拆卸前，請確保飛行器的電源已關閉。
- 安裝時，請鎖緊螺絲，以確保安裝穩固。安裝至飛行器來長期使用時（例如飛行器搭配 Dock 內使用），需使用包裝內的螺絲刀再次緊固螺絲。

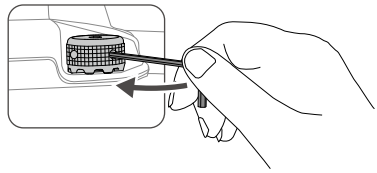

- 首次安裝喊話器時，需校正飛行器的指南針。在 DJI Pilot 2 進入飛行介面，點選**警告資訊** > **校正指南針**，然後依照指引進行校正。如搭配 Dock 使用，在大疆行業 App 本地調試頁面，點選 ✕ > ··· > **調試工具** > 指南針校正，然後依照指引進行校正。在校正過程中，請不要觸碰喊話器，以免校正失敗。
- 更換喊話器或加裝探照燈後，需再次校正指南針。

啟用

搭配 Dock 使用：

1. 開啟飛行器的電源，確保飛行器和 Dock 已互相配對。
2. 下載並安裝大疆行業 App。

https://www.dji.com/downloads/djiapp/dji-enterprise

3. 將手機連接至 Dock 配電櫃的 USB-C 連接埠。
4. 開啟大疆行業 App；首次使用時，會彈出啟用頁面，請跟著頁面的指示進行啟用。

搭配遙控器使用：

1. 開啟遙控器和飛行器的電源。
2. 開啟 DJI Pilot 2 App；首次使用時，會彈出啟用頁面，請跟著頁面的指示進行啟用。

使用

1. 開啟飛行器的電源。
2. 將所有裝置都升級至最新韌體。
3. 使用：
   - 搭配 Dock 使用：進入 FlightHub 2 項目頁面，點選 > > 打開設備小窗，點選虛擬座艙，點擊配件圖標 / / 使用功能。
   - 搭配遙控器使用：啟動飛行器後，執行 DJI Pilot 2 App。進入飛行介面，點選配件圖示 / 使用功能。點選 ••• > > **遙控器自訂按鍵**可設定快速鍵，以便快速使用配件功能。

- 喊話器僅支援播放 AAC、MP3、WAV 三種格式的音訊檔案，且單一音訊檔案大小需要在 10MB 以內。
- 在高空飛行時，如欲使用探照燈，建議開啟相機的電子去霧功能，以獲得更佳的畫質效果。
- 建議適當降低探照燈亮度，並僅隨需開啟探照燈，以降低對飛行器續航時間的影響。

- 請勿近距離或在城市中對噪音敏感的建築物區域使用喊話器，以免造成傷害或危險。
- 不建議播放警報音等單頻音，以免對喊話器造成不可逆的損壞。
- 安裝配件後，飛行器的動力性能或視覺系統的性能會受到影響，請注意飛行安全。
- 請勿使探照燈直接照射人眼，以免光線對眼睛造成傷害。
- 探照燈長時間運作後，溫度會較高，請注意避免燙傷。
- 探照燈受外力撞擊後，可能會損壞或運作異常，請勿用力旋轉探照燈雲台，並小心避免掉落。
- 飛行器可在安裝喊話器和探照燈的狀態下，直接收納於安全箱中。不使用配件時，請將配件從飛行器上拆下後收納於安全箱中。

韌體升級

配件安裝至飛行器後，可在飛行器升級韌體時，一併完成升級。

升級前，請確保配件已連接至飛行器，且裝置電量充足。升級方式如下：

- 開啟 FlightHub 2，選擇需要升級的裝置，然後點選「待升級」，可將所有裝置進行一鍵升級。
- 執行 DJI Pilot 2 App：
  1. 若飛行器的韌體已是最新版本，請點選首頁的韌體升級快速入口，對配件進行一致性升級。
  2. 若飛行器的韌體不是最新版本，請點選首頁的韌體升級提示 >「一鍵升級」，選擇需要升級的裝置，然後點選「待升級」，即可將所有裝置進行一鍵升級。

JP

設置

スピーカーとスポットライトは、対応する機体に個別に取り付けることも、組み合わせて使用することもできます。

- アクセサリーの取り付けまたは取り外しの前には、必ず機体の電源を切ってください。
- ネジを締めて、確実に取り付けてください。機体へ取り付けて長期間使用する場合（例えば、機体がドックと一緒に使用される場合）、取り付け後に、付属のドライバーを使用して再度ネジを締めてください。

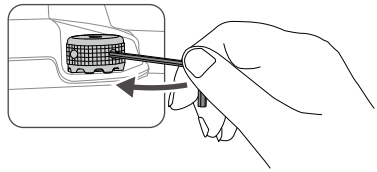

- スピーカーを初めて取り付ける場合は、機体のコンパスのキャリブレーションを行う必要があります。DJI Pilot 2 でカメラビューに入り、**[警告メッセージ] > [コンパスをキャリブレート]** をタップして、指示に従ってキャリブレーションを行います。ドックと一緒に使用する場合、DJI Enterprise App を起動し、現場デバッグページに入り、「 **> ••• > デバッグツール > コンパスキャリブレーション**」をタップし、指示に従ってキャリブレーションを行ってください。キャリブレーション中はスピーカーに触らないでください。
- スピーカーを交換したり、スポットライトを取り付けたりした場合は、コンパスのキャリブレーションを再度行ってください。

アクティベーション

ドックと一緒に使用する場合：

1. 機体の電源を入れ、ドックとリンクされていることを確認します。
2. DJI Enterprise アプリをダウンロードしてインストールします。

https://www.dji.com/downloads/djiapp/dji-enterprise

3. 電話をドック電気キャビネットの USB-C ポートに接続します。
4. DJI Enterprise アプリを起動すると、デバイスを初めて使用する際にアクティベーションプロンプトが表示されます。画面の指示に従って、アクティベーションを行います。

送信機とともに使用する場合：

1. 送信機と機体の電源を入れます。
2. DJI Pilot 2 アプリを起動すると、デバイスを初めて使用する際にアクティベーションプロンプトが表示されます。画面の指示に従って、アクティベーションを行います。

使用方法

1. 機体の電源を入れます。
2. すべてのデバイスを最新のファームウェアに更新します。
3. 使用方法：
   - ドックと一緒に使用する場合：DJI FlightHub 2 プロジェクトページを開き、 > > Virtual Cockpit をクリックします。アクセサリーアイコン / / をタップして、その機能を使用します。
   - 送信機とともに使用する場合： 機体の電源を入れ、DJI Pilot 2 を起動します。カメラビューに入り、アクセサリーアイコン / をタップして、その機能を使用します。 > > **[ボタンのカスタマイズ]** をタップして、アクセサリーの機能を素早く使用するためのショートカットキーを設定します。

- スピーカーは、配信できる音声ファイルとして、AAC、MP3、WAV のみをサポートしており、各ファイルは 10 MB 以内である必要があります。
- 高高度飛行中にスポットライトを使用する場合は、より良い画質を得るために、電子式ヘイズ除去機能を有効にすることをお勧めします。
- 機体の飛行時間に及ぼす影響を最小限に抑えるため、スポットライトの明るさを適切に下げて、必要に応じて使用することをお勧めします。

⚠
- 大音量による事故や傷害の原因となるため、至近距離での使用や、騒音に敏感な構造物が密集している市街地での使用は、絶対に行わないでください。
- スピーカーへの回復不能な損傷を防止するために、アラームなどの単一周波数の音声を再生しないでください。
- アクセサリーを取り付けた後は、機体の推進システムと視覚システムのパフォーマンスに影響が出ます。慎重に飛行してください。
- スポットライトを人の目に直接向けないようにしてください。
- 長時間の使用により、スポットライトが熱くなることがあります。やけどをしないように、注意してください。
- 衝撃によりスポットライトが破損したり、故障したりする恐れがあります。スポットライトジンバルを無理に回転させないでください。また、落下しないように注意して取り扱ってください。
- 機体は、スピーカーとスポットライトを取り付けたままの状態で、キャリーケースに直接収納できます。アクセサリーを使用しないときは、機体から取り外し、キャリーケースに収納してください。

ファームウェアの更新

アクセサリーが機体に取り付けられている場合、機体のファームウェアと一緒にファームウェアが更新されます。

アクセサリーが機体に接続され、すべてのデバイスが完全に充電されていることを確認してください。更新方法は以下の通りです。

- DJI FlightHub 2 Devices ページを開き、デバイスを選択して「更新可能（Can Update）」をクリックし、すべてのデバイスのファームウェアを一緒に更新します。
- DJI Pilot 2 の起動：
  1. 機体のファームウェアが最新バージョンの場合は、ホームページのファームウェア更新ショートカットをタップし、アクセサリーを更新してファームウェアの整合性を保ってください。
  2. 機体のファームウェアが最新バージョンでない場合は、ホームページのファームウェア更新トプロンプト > [すべて更新（Update All）] をタップして、すべてのデバイスを更新します。

KR

설치

스피커와 스포트라이트는 지원되는 기체에 개별적으로 설치하거나 함께 사용할 수 있습니다 .

- 액세서리를 설치하거나 분리하기 전에 기체 전원을 꺼야 합니다.
- 나사를 조여 안정적으로 설치하십시오. 장기간 사용하기 위해 기체에 설치하는 경우(예: 기체가 Dock와 함께 사용되는 경우) 함께 포함된 스크루드라이버를 사용하여 설치 후 다시 나사를 조이십시오.

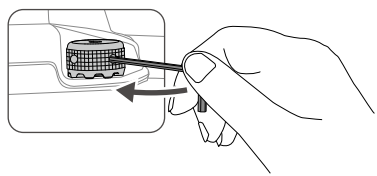

- 스피커를 처음 설치할 때 기체의 콤파스를 캘리브레이션해야 합니다. DJI Pilot 2에서 카메라 뷰에 들어가 **'경고 메시지 > 콤파스 캘리브레이션'**을 누르고 지시에 따라 캘리브레이션하십시오. Dock와 함께 사용할 때, DJI Enterprise App을 실행하고 현장 디버깅 페이지에 들어가 🔧 > ••• > **디버그 도구 > 나침반 보정을** 탭한 후 지시에 따라 보정하세요. 캘리브레이션 중에는 스피커를 만지지 마십시오.
- 스피커를 교체하거나 스포트라이트를 부착한 경우 콤파스를 다시 캘리브레이션하십시오.

활성화

Dock와 함께 사용하는 경우:

1. 기체 전원을 켜고 Dock와 연동되었는지 확인합니다.
2. DJI Enterprise 앱을 다운로드하여 설치합니다.

https://www.dji.com/downloads/djiapp/dji-enterprise

3. 휴대폰을 Dock 전기 캐비닛의 USB-C 포트에 연결합니다.
4. DJI Enterprise 앱을 실행합니다. 기기를 처음 사용하는 경우 활성화 알림 메시지가 나타납니다. 화면의 지시에 따라 활성화합니다.

조종기와 함께 사용하는 경우:

1. 조종기 및 기체의 전원을 켭니다.
2. DJI Pilot 2 앱을 실행합니다. 기기를 처음 사용하는 경우 활성화 알림 메시지가 나타납니다. 화면의 지시에 따라 활성화합니다.

사용법

1. 기체의 전원을 켭니다.
2. 모든 기기를 최신 펌웨어 버전으로 업데이트합니다.
3. 사용법:
   - Dock 와 함께 사용하는 경우 : DJI FlightHub 2 프로젝트 페이지를 열고 > > Virtual Cockpit 버튼을 클릭합니다 . 액세서리 아이콘 / / 을 클릭하여 해당 기능을 사용하십시오 .
   - 조종기와 함께 사용하는 경우 : 기체의 전원을 켜고 DJI Pilot 2 를 실행합니다 . 카메라 뷰에서 액세서리 아이콘 / 을 누르면 해당 기능을 사용할 수 있습니다 . 액세서리 기능을 빠르게 사용하기 위해 바로 가기 키를 설정하려면 '••• > > **RC 버튼 맞춤 설정**'을 누릅니다 .

- 스피커는 AAC, MP3, WAV 오디오 파일만 방송에 사용할 수 있으며, 각 파일은 10MB 미만이어야 합니다.
- 이미지 품질을 개선하려면, 높은 고도 비행 시 스포트라이트를 사용할 때 전자 디헤이즈 기능을 활성화하는 것이 좋습니다.
- 기체 비행 시간에 미치는 영향을 최소화하기 위해, 스포트라이트의 밝기를 적절히 줄이고 필요에 따라 사용하는 것이 좋습니다.

- 시끄러운 소리가 사고나 부상을 야기할 수 있으므로 소음에 민감한 구조물이 밀집해 있는 도심지나 근거리에서는 스피커를 사용하지 마십시오.
- 스피커에 돌이킬 수 없는 손상이 생기는 것을 방지하려면 경보음과 같은 단일 주파수 사운드를 재생하지 않는 것이 좋습니다.
- 액세서리 장착 후 기체의 추진 시스템이나 비전 시스템 성능이 영향을 받을 수 있습니다. 비행 시 주의가 필요합니다.
- 스포트라이트가 사람의 눈을 직접 향하게 하지 마십시오.
- 장시간 작동하면 스포트라이트가 뜨거워질 수 있습니다. 화상을 입지 않도록 주의하십시오.
- 충격을 받으면 스포트라이트가 손상되거나 오작동할 수 있습니다. 스포트라이트 짐벌을 무리하게 회전시키지 말고, 떨어뜨리지 않도록 주의해서 다루십시오.
- 기체는 스피커와 스포트라이트가 설치된 채 바로 운반 케이스에 보관할 수 있습니다. 액세서리를 사용하지 않을 때는 기체에서 분리하여 운반 케이스에 보관하십시오.

펌웨어 업데이트

액세서리가 기체에 설치된 경우, 펌웨어는 기체 펌웨어와 함께 업데이트됩니다.

액세서리가 기체에 연결되어 있고 모든 기기가 완전히 충전되었는지 확인하십시오. 업데이트 방법은 다음과 같습니다.

- DJI FlightHub 2 기기 페이지를 열고 기기를 선택한 후 '업데이트 가능'을 클릭하면 모든 기기의 펌웨어가 함께 업데이트됩니다.
- DJI Pilot 2를 실행하고 다음을 수행합니다.
  1. 기체 펌웨어가 최신 버전인 경우, 홈페이지의 펌웨어 업데이트 바로 가기를 누르면 액세서리가 동일한 펌웨어로 업데이트됩니다.
  2. 기체 펌웨어가 최신 버전이 아닌 경우, 홈페이지의 펌웨어 업데이트 알림 메시지 > '모두 업데이트'를 누르면 모든 기기가 업데이트됩니다.

DE

Installation

Der Lautsprecher und der Scheinwerfer können separat oder zusammen an dem unterstützten Fluggerät angebracht werden.

- Schalten Sie das Fluggerät vor dem Installieren oder Entfernen des Zubehörs aus.
- Ziehen Sie die Schrauben fest, um eine sichere Montage zu gewährleisten. Bei der Montage am Fluggerät für den Langzeiteinsatz (z.B. wenn das Fluggerät mit der Dock verwendet wird), ziehen Sie die Schrauben nach der Befestigung mit dem mitgelieferten Schraubendreher nach.

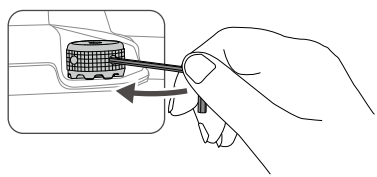

- Bei der ersten Installation des Lautsprechers muss der Kompass des Fluggeräts kalibriert werden. In DJI Pilot 2, rufen Sie die Kameraansicht auf, tippen Sie auf die **Warnmeldung** > **Kompass kalibrieren** und folgen Sie den Anweisungen zur Kalibrierung. Bei Verwendung mit dem Dock, führen Sie die DJI Enterprise App aus und rufen Sie die Vor-Ort-Debugging-Seite auf, tippen Sie auf 🛠 > ••• > **Debug-Tool** > **Kompasskalibrierung** und folgen Sie den Anweisungen zur Kalibrierung. Berühren Sie den Lautsprecher während der Kalibrierung NICHT.
- Kalibrieren Sie den Kompass erneut, wenn der Lautsprecher ausgetauscht oder ein Scheinwerfer angebracht wird.

Aktivierung

Bei Verwendung mit dem Dock:

1. Schalten Sie das Fluggerät ein und stellen Sie sicher, dass es mit dem Dock verbunden ist.
2. Laden Sie die DJI Enterprise App herunter und installieren Sie sie.

https://www.dji.com/downloads/djiapp/dji-enterprise

3. Verbinden Sie das Telefon mit dem USB-C-Anschluss des Dock-Elektroschranks.
4. Starten Sie die DJI Enterprise App. Bei der ersten Verwendung der Geräte wird eine Aktivierungsaufforderung angezeigt. Folgen Sie zur Aktivierung den Anweisungen auf dem Display.

Bei Verwendung mit einer Fernsteuerung:

1. Schalten Sie die Fernsteuerung und das Fluggerät ein.
2. Starten Sie die DJI Pilot 2 App. Bei der ersten Verwendung der Geräte wird eine Aktivierungsaufforderung angezeigt. Folgen Sie zur Aktivierung den Anweisungen auf dem Display.

Verwendung

1. Schalten Sie das Fluggerät ein.
2. Aktualisieren Sie alle Geräte auf die neueste Firmware.
3. Benutzung:
   - Bei Verwendung mit dem Dock: Öffnen Sie die DJI FlightHub 2 Projektseite, klicken Sie auf > > Virtual Cockpit. Klicken Sie auf das Zubehörsymbol / / , um seine Funktionen zu nutzen.
   - Bei Verwendung mit einer Fernsteuerung: Schalten Sie das Fluggerät ein und starte DJI Pilot 2. Wechseln Sie in die Kameraansicht und tippen Sie auf das Zubehörsymbol / , um seine Funktionen zu nutzen. Tippen Sie auf ••• > > **Tastenbelegung der Fernsteuerung anpassen,** um Tastenkombinationen für die schnelle Nutzung der Zubehörfunktionen festzulegen.

- Der Lautsprecher unterstützt nur AAC-, MP3- und WAV-Audiodateien für die Übertragung, und die einzelnen Dateien dürfen nicht größer als 10 MB sein.
- Für eine bessere Bildqualität wird empfohlen, die Funktion „Elektronische Nebelentfernung“ zu aktivieren, wenn der Scheinwerfer bei Flügen in großer Höhe verwendet wird.
- Zur Minimierung der Auswirkungen auf die Flugzeit des Fluggeräts wird empfohlen, die Helligkeit des Scheinwerfers entsprechend zu reduzieren und ihn nur bei Bedarf zu verwenden.

⚠
- Verwenden Sie den Lautsprecher NICHT aus nächster Nähe oder in einem städtischen Gebiet, in dem sich lärmempfindliche Strukturen befinden, da die Lautstärke zu Unfällen oder Verletzungen führen kann.
- Es wird nicht empfohlen, Töne in einer einzigen Frequenz, wie Alarmsignale, abzuspielen, um irreversible Schäden am Lautsprecher zu vermeiden.
- Die Leistung des Antriebs- oder Sichtsensorsystems des Fluggeräts wird nach der Installation des Zubehörs beeinträchtigt. Vorsichtig fliegen.
- Richten Sie den Scheinwerfer NICHT direkt auf die Augen von Personen.
- Der Scheinwerfer kann nach längerem Betrieb heiß werden. Seien Sie vorsichtig, um Verbrennungen zu vermeiden.
- Nach einem Aufprall kann der Scheinwerfer beschädigt sein oder nicht mehr richtig funktionieren. Drehen Sie den Scheinwerfer-Gimbal NICHT mit Gewalt und gehen Sie vorsichtig damit um, damit er nicht herunterfällt.
- Das Fluggerät kann mit installiertem Lautsprecher und Scheinwerfer direkt in der Tragetasche verstaut werden. Bei Nichtgebrauch das Zubehör vom Fluggerät abnehmen und in der Tragetasche verstauen.

Firmware-Aktualisierung

Wenn das Zubehör am Fluggerät installiert ist, wird die Firmware zusammen mit der Fluggerät-Firmware aktualisiert.

Stellen Sie sicher, dass das Zubehör mit dem Fluggerät verbunden ist und alle Geräte vollständig aufgeladen sind. Es gibt folgende Aktualisierungsmethoden:

- Öffnen Sie die DJI FlightHub 2 Geräte-Seite, wählen Sie die Geräte aus und klicken Sie auf 'Kann aktualisiert werden', um die Firmware aller Geräte zusammen zu aktualisieren.
- DJI Pilot 2 starten:
  1. Wenn das Fluggerät die neueste Firmware-Version verwendet, tippen Sie auf der Startseite auf die Verknüpfung zur Firmware-Aktualisierung, um das Zubehör für eine einheitliche Firmware zu aktualisieren.
  2. Wenn das Fluggerät nicht die neueste Firmware-Version verwendet, tippen Sie auf der Startseite auf die Aufforderung zur Firmware-Aktualisierung > Alle aktualisieren, um alle Geräte zu aktualisieren.

ES

Instalación

El altavoz y el foco se pueden instalar en la aeronave compatible por separado o utilizarse juntos.

- Asegúrese de apagar la aeronave antes de instalar o retirar los accesorios.
- Apriete los tornillos para garantizar una instalación segura. Si lo instala en la aeronave para un uso prolongado (por ejemplo, cuando la aeronave se usa con el muelle), utilice el destornillador incluido para volver a apretar los tornillos tras la instalación.

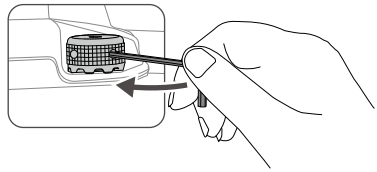

- Al instalar el altavoz por primera vez, debe calibrar la brújula de la aeronave. En DJI Pilot 2, acceda a la vista de cámara, pulse en el **mensaje de advertencia** > **Calibrar brújula** y siga las instrucciones para calibrarla. Cuando se use con el Dock, ejecute la DJI Enterprise App y acceda a la página de depuración in situ, pulse en > ••• > **Herramienta de depuración** > **Calibración** de la brújula y siga las instrucciones para calibrarla. NO toque el altavoz durante la calibración.
- Vuelva a calibrar la brújula si sustituye el altavoz o si acopla un foco.

Activación

Cuando se use con el Dock:

1. Encienda la aeronave y asegúrese de que esté vinculada con el Dock.
2. Descargue e instale la aplicación DJI Enterprise.

https://www.dji.com/downloads/djiapp/dji-enterprise

3. Conecte el teléfono al puerto USB-C del gabinete eléctrico del Dock.
4. Inicie la aplicación DJI Enterprise; aparecerá un mensaje de activación cuando utilice los dispositivos por primera vez. Siga las instrucciones que aparecen en la pantalla para activarlos.

Cuando se use con el control remoto:

1. Encienda el control remoto y la aeronave.
2. Inicie la aplicación DJI Pilot 2; aparecerá un mensaje de activación cuando utilice los dispositivos por primera vez. Siga las instrucciones que aparecen en la pantalla para activarlos.

Uso

1. Encienda la aeronave.
2. Actualice todos los dispositivos a la versión del firmware más reciente.
3. Uso:
   - Cuando se use con el Dock: Abra la página de Proyectos de DJI FlightHub 2 y haga clic en > > Virtual Cockpit.Pulse el icono del accesorio / / para usar sus funciones.
   - Cuando se use con el control remoto: Encienda la aeronave e inicie DJI Pilot 2. Acceda a la vista de cámara y pulse el icono del accesorio / para usar sus funciones. Pulse ••• > > **Personalizar botones RC** para establecer los atajos y usar rápidamente las funciones del accesorio.

- El altavoz solo admite archivos de audio AAC, MP3 y WAV para emitir, y cada archivo debe ocupar menos de 10 MB.
- Si utiliza el foco en vuelos a gran altitud, se recomienda activar la función de desempañamiento electrónico para obtener una mayor calidad de imagen.
- Se recomienda reducir adecuadamente la luminosidad del foco y utilizarlo según sea necesario para minimizar el impacto sobre el tiempo de vuelo de la aeronave.

⚠
- NO utilice el altavoz a corta distancia ni en un área urbana donde se concentren estructuras sensibles al ruido, ya que el volumen podría provocar accidentes o lesiones.
- Para evitar daños irreversibles en el altavoz, no se recomienda reproducir sonidos de frecuencia única, como alarmas.
- Una vez instalados los accesorios, el rendimiento de la propulsión de la aeronave y el sistema de visión se verán afectados. Vuele con cuidado.
- NO apunte el foco directamente a los ojos de las personas.
- Puede que el foco se caliente tras una utilización prolongada. Tenga cuidado para evitar quemarse.
- El foco podría dañarse o dejar de funcionar correctamente en caso de impacto. NO gire con fuerza el estabilizador del foco y manipúlelo con cuidado para evitar que se caiga.
- La aeronave se puede guardar directamente en el estuche de transporte con el altavoz y el foco instalados. Cuando no esté utilizando los accesorios, retírelos de la aeronave y guárdelos en el estuche de transporte.

Actualización del firmware

Si el accesorio está instalado en la aeronave, el firmware se actualizará junto con el firmware de la aeronave.

Asegúrese de que los accesorios estén conectados a la aeronave y de que todos los dispositivos estén completamente cargados. Los métodos de actualización son los siguientes:

- Abra la página de Dispositivos de DJI FlightHub 2, seleccione los dispositivos y haga clic en Se puede actualizar para actualizar el firmware de todos los dispositivos juntos.
- Inicie DJI Pilot 2:
  1. Si el firmware de la aeronave está actualizado a la versión más reciente, pulse el atajo de actualización del firmware de la página de inicio para actualizar los accesorios y que tengan la misma versión del firmware.
  2. Si el firmware de la aeronave no está actualizado a la versión más reciente, pulse en el aviso de actualización del firmware de la página de inicio > Actualizar todo para actualizar todos los dispositivos.

FR

Installation

Le haut-parleur et le projecteur peuvent être installés séparément sur l'appareil compatible ou être utilisés ensemble.

- Assurez-vous de mettre l'appareil hors tension avant d'installer ou de retirer les accessoires.
- Serrez les vis pour garantir une installation sûre. Lors d'une installation sur l'appareil pour une utilisation à long terme (par exemple, lorsque l'appareil est utilisé avec le dock), utilisez le tournevis inclus afin de serrer à nouveau les vis après l'installation.

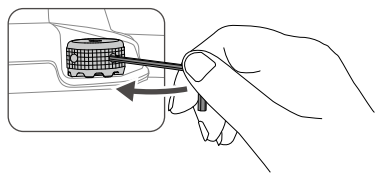

- Lors de la première installation du haut-parleur, un étalonnage du compas de l'appareil est nécessaire. Dans DJI Pilot 2, accédez à la vue caméra, appuyez sur le **message d'avertissement** > **Étalonner le compas**, puis suivez les instructions pour procéder à l'étalonnage. Lors d'une utilisation avec le dock, exécutez l'application DJI Enterprise et accédez à la page de débogage sur site, appuyez sur ✕ > ••• > **Outil de débogage** > **Étalonnage du compas**, puis suivez les instructions pour procéder à l'étalonnage. NE touchez PAS au haut-parleur pendant l'étalonnage.
- Étalonnez à nouveau le compas en cas de remplacement du haut-parleur ou de fixation d'un projecteur.

Activation

Lors d'une utilisation avec le dock :

1. Mettez l'appareil sous tension et assurez-vous qu'il est appairé au dock.
2. Téléchargez et installez l'application DJI Enterprise.

https://www.dji.com/downloads/djiapp/dji-enterprise

3. Connectez le téléphone au port USB-C de l'armoire électrique du dock.
4. Lancez l'application DJI Enterprise ; une invite d'activation apparaîtra lors de la première utilisation des appareils. Suivez les instructions à l'écran pour l'activation.

Lors d'une utilisation avec la radiocommande :

1. Mettez l'appareil et la radiocommande sous tension.
2. Lancez l'application DJI Pilot 2 ; une invite d'activation apparaîtra lors de la première utilisation des appareils. Suivez les instructions à l'écran pour l'activation.

Utilisation

1. Mettez l'appareil sous tension.
2. Mettez à jour tous les appareils vers la dernière version du firmware.
3. Utilisation:
   - Lors d'une utilisation avec le dock : Ouvrez la page Projet de DJI FlightHub 2, cliquez sur > > Virtual Cockpit. Cliquez sur l'icône de l'accessoire / / pour utiliser ses fonctions.
   - Lors d'une utilisation avec la radiocommande : Mettez l'appareil sous tension, puis lancez l'application DJI Pilot 2. Accédez à la vue caméra et appuyez sur l'icône de l'accessoire / pour utiliser ses fonctions. Appuyez sur ••• > > **Personnaliser les boutons de radiocommande** afin de paramétrer des touches de raccourcis pour utiliser rapidement les fonctions de l'accessoire.

- Le haut-parleur prend uniquement en charge les fichiers audio AAC, MP3 et WAV pour la diffusion, la taille de chaque fichier doit être inférieure à 10 Mo.
- Il est recommandé d'activer la fonction Réduction électronique du voile lorsque vous utilisez le projecteur pendant un vol à haute altitude pour obtenir une meilleure qualité d'image.
- Il est recommandé de réduire la luminosité du projecteur de façon appropriée et de l'utiliser seulement si nécessaire afin de minimiser l'impact sur la durée de vol de l'appareil.

⚠
- N'utilisez PAS le haut-parleur à une distance trop proche ou dans une zone urbaine avec une concentration de structures sensibles au bruit, car le volume sonore pourrait provoquer des accidents ou des blessures.
- Il n'est pas recommandé de diffuser des sons à fréquence unique, comme des alarmes, pour éviter d'endommager le haut-parleur de façon irrémédiable.
- Les performances de propulsion ou du système optique de l'appareil seront affectées une fois les accessoires installés. Pilotez avec précaution.
- NE dirigez PAS le projecteur directement vers les yeux des gens.
- Le projecteur peut devenir brûlant après une utilisation prolongée. Faites preuve de prudence afin d'éviter des brûlures.
- Le projecteur peut être endommagé ou ne plus fonctionner correctement après un impact. NE faites PAS tourner la nacelle du projecteur en forçant et manipulez-la avec précaution pour éviter toute chute.
- L'appareil peut être directement rangé dans la mallette de transport avec le haut-parleur et le projecteur installés. Lorsque les accessoires ne sont pas utilisés, retirez-les de l'appareil et rangez-les dans la mallette de transport.

Mise à jour du firmware

Si l’accessoire est installé sur l’appareil, le firmware sera mis à jour en même temps que celui de l’appareil.

Assurez-vous que les accessoires sont connectés à l'appareil et que tous les appareils sont complètement chargés. Les méthodes de mise à jour sont les suivantes :

- Ouvrez la page Appareils de DJI FlightHub 2, sélectionnez les appareils et cliquez sur Mise à jour disponible pour mettre à jour le firmware de tous les appareils en même temps.
- Lancez l'application DJI Pilot 2 :
  1. Si la version du firmware de l’appareil est la plus récente, appuyez sur le raccourci de mise à jour du firmware sur la page d’accueil afin de mettre à jour les accessoires et d’utiliser des versions cohérentes.
  2. Si la version du firmware de l’appareil n’est pas la plus récente, appuyez sur l’invite de mise à jour du firmware sur la page d’accueil > Tout mettre à jour afin de mettre à jour tous les appareils.

IT

Installazione

È possibile installare l'altoparlante e il riflettore sull'aeromobile supportato, singolarmente o insieme.

- Accertarsi di spegnere l’aeromobile prima di installare o rimuovere gli accessori.
- Serrare le viti per garantire un'installazione sicura. Quando si esegue l'installazione per un uso prolungato (ad esempio, quando l'aeromobile è utilizzato con il dock), utilizzare il cacciavite in dotazione per serrare nuovamente le viti.

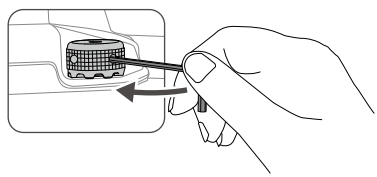

- Quando si installa l’altoparlante per la prima volta, è necessario calibrare la bussola dell'aeromobile. In DJI Pilot 2, accedere alla visuale della fotocamera, toccare il **Messaggio di avviso** > **Calibrate Compass (Calibra bussola)** e seguire le istruzioni per la calibrazione. Quando utilizzato con il dock, eseguire l'app DJI Enterprise e accedere alla pagina di debug in loco, toccare ✕ > ••• > **Strumento di debug** > **Calibrazione della bussola** e seguire le istruzioni per la calibrazione. NON toccare l'altoparlante durante la calibrazione.
- Ricalibrare la bussola se l’altoparlante viene sostituito o se viene collegato un riflettore.

Attivazione

Quando utilizzato con il dock:

1. Accendi l’aeromobile e assicurati che sia collegato con il dock.
2. Scarica e installa l'app DJI Enterprise.

https://www.dji.com/downloads/djiapp/dji-enterprise

3. Collega il telefono alla porta USB-C dell'armadio elettrico del dock.
4. Avvia l'app DJI Enterprise: quando si utilizzano i dispositivi per la prima volta, appare una richiesta di attivazione. Seguire le istruzioni visualizzate sullo schermo per eseguire l'attivazione.

Quando usato con il radiocomando:

1. Accendi il radiocomando e l'aeromobile.
2. Avvia l'app DJI Pilot 2: quando si utilizzano i dispositivi per la prima volta, appare una richiesta di attivazione. Seguire le istruzioni visualizzate sullo schermo per eseguire l'attivazione.

Utilizzo

1. Accendi l'aeromobile.
2. Aggiorna tutti i dispositivi al firmware più recente.
3. Utilizzo:
   - Quando utilizzato con il dock: Apri la pagina del progetto DJI FlightHub 2, fai clic su > > Virtual Cockpit. Fare clic sull'icona dell'accessorio / / per utilizzarne le funzioni.
   - Quando usato con il radiocomando: Accendere l'aeromobile, e avviare DJI Pilot 2. Accedere alla visuale della fotocamera, e toccare l'icona dell'accessorio / per utilizzarne le funzioni. Toccare ••• > > **Customize RC buttons (Personalizza pulsanti RC)** per impostare tasti di scelta rapida per usare le funzioni degli accessori.

- L'altoparlante supporta solo file audio in formato AAC, MP3 e WAV per la trasmissione e la dimensione massima non deve superare i 10 MB.
- Si consiglia di attivare la funzione Rimozione foschia elettronica quando si utilizza il riflettore nei voli ad alta quota, in moda da ottenere una migliore qualità dell'immagine.
- Si consiglia di ridurre la luminosità del riflettore, e e di utilizzarlo solo quando necessario, così da minimizzare l'impatto sulla durata di volo dell'aeromobile.

⚠
- NON utilizzare l'altoparlante a distanza ravvicinata o in una zona urbana in cui sono concentrate strutture sensibili al rumore, poiché il volume potrebbe causare incidenti o infortuni.
- Si sconsiglia di riprodurre suoni a singola frequenza, ad esempio gli allarmi, in modo da evitare danni irreversibili all'altoparlante.
- Le prestazioni di propulsione o del sistema di visione risentiranno del montaggio degli accessori. Volare con cautela.
- NON puntare il riflettore direttamente sull'occhio umano.
- Il riflettore può surriscaldarsi dopo un utilizzo prolungato. Prestare attenzione per evitare scottature.
- Il riflettore può subire danni o malfunzionamenti in caso di impatto. NON ruotare con forza lo stabilizzatore del riflettore e maneggiarlo con cura per evitare cadute.
- L'aeromobile può essere riposto direttamente nella borsa da trasporto con l'altoparlante e il riflettore installati. Quando gli accessori non sono in uso, rimuoverli dall'aeromobile e riporli nella borsa.

Aggiornamento firmware

Se l'accessorio è installato sull'aeromobile, il firmware verrà aggiornato insieme al firmware dell'aeromobile.

Assicurarsi che gli accessori siano collegati all'aeromobile e che tutti i dispositivi siano completamente carichi. I metodi di aggiornamento sono i seguenti:

- Apri la pagina Dispositivi di DJI FlightHub 2, seleziona i dispositivi e fai clic su Possibile aggiornare (Can update) per aggiornare il firmware di tutti i dispositivi insieme.
- Avviare l'app DJI Pilot 2:
  1. Se il firmware dell'aeromobile è aggiornato all'ultima versione, tocca il tasto di scelta rapida sulla pagina iniziale per aggiornare anche gli accessori.
  2. Se il firmware dell'aeromobile non è aggiornato all'ultima versione, tocca l'avviso di aggiornamento sulla pagina iniziale > Aggiorna tutto per aggiornare tutti i dispositivi.

NL

Montage

De luidspreker en de schijnwerper kunnen afzonderlijk of in combinatie op de ondersteunde drone worden geïnstalleerd.

- Zorg ervoor dat u de drone uitschakelt vóór u de accessoires installeert of verwijdert.
- Draai de schroeven goed vast om een veilige installatie te garanderen. Wanneer u het product voor langdurig gebruik op de drone installeert (bijvoorbeeld wanneer de drone met het dock wordt gebruikt), kunt u de schroeven na installatie weer vastdraaien met de meegeleverde schroevendraaier.

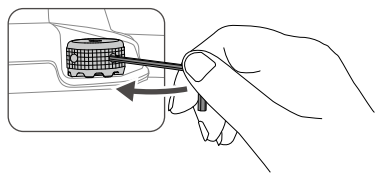

- Wanneer u de luidspreker voor de eerste keer installeert, moet u het kompas van de drone kalibreren. Open in DJI Pilot 2 de cameraweergave, tik op het **waarschuwingsbericht** > **Kompas kalibreren** en volg de instructies om te kalibreren. Wanneer gebruikt met de dock, start de DJI Enterprise App en ga naar de on-site debugpagina, tik op ✕ > ••• > **Debug Tool** > **Kompas kalibreren** en volg de instructies om te kalibreren. Raak de luidspreker NIET aan tijdens het kalibreren.
- Kalibreer het kompas opnieuw als de luidspreker is vervangen of als er een schijnwerper is bevestigd.

Activering

Wanneer gebruikt met de dock:

1. Zet de drone aan en zorg ervoor dat het is verbonden met het dock.

https://www.dji.com/downloads/djiapp/dji-enterprise

2. Download en installeer de DJI Enterprise-app.
3. Verbind de telefoon met de USB-C-poort van de dock-elektriciteitskast.
4. Open de DJI Enterprise-app. Wanneer u het apparaat voor de eerste keer gebruikt, verschijnt er een activeringsmelding. Volg de instructies op het scherm om te activeren.

Wanneer gebruikt met de afstandsbediening:

1. Schakel de afstandsbediening en de drone in.
2. Open de DJI Pilot 2-app. Wanneer u het apparaat voor de eerste keer gebruikt, verschijnt er een activeringsmelding. Volg de instructies op het scherm om te activeren.

Gebruik

1. Schakel de drone in.
2. Update alle apparaten naar de nieuwste firmware.
3. Gebruik:
   - Wanneer gebruikt met de dock: Open de DJI FlightHub 2-projectpagina, klik op > > Virtual Cockpit. Klik op het accessoirepictogram / / om de functies ervan te gebruiken.
   - Wanneer gebruikt met de afstandsbediening: Schakel de drone in en start DJI Pilot 2. Open de cameraweergave en tik op het accessoirepictogram / om de functies ervan te gebruiken. Tik op ••• > > **RC-knoppen aanpassen** om sneltoetsen in te stellen voor snel gebruik van de accessoirefuncties.

- De luidspreker ondersteunt alleen AAC-, MP3- en WAV-audiobestanden voor uitzending. Elk bestand mag niet groter zijn dan 10 MB.
- Het wordt aanbevolen om de elektronische ontwasemingsfunctie in te schakelen wanneer u de schijnwerper gebruikt tijdens vluchten op grote hoogte om een betere beeldkwaliteit te verkrijgen.
- Het is aan te raden om de helderheid van de schijnwerper te verminderen en deze naar behoefte te gebruiken om de impact op de vliegtijd van de drone tot een minimum te beperken.

⚠
- Gebruik de luidspreker NIET in de buurt van mensen of in een stedelijke omgeving waar geluidsgevoelige mechanismen aanwezig zijn, aangezien dit kan leiden tot ongelukken of letsel.
- Het wordt afgeraden om geluiden met enkele frequentie, zoals een alarm, af te spelen om onomkeerbare schade aan de luidspreker te voorkomen.
- De prestaties van het aandrijvings- of zichtsysteem van de drone worden beïnvloed nadat de accessoires zijn gemonteerd. Vlieg voorzichtig.
- Richt de schijnwerper NIET rechtstreeks op de ogen van mensen.
- De schijnwerper kan na langdurig gebruik heet worden. Wees voorzichtig en voorkom brandwonden.
- De schijnwerper kan beschadigd of defect raken bij een botsing. Draai de gimbal van de schijnwerper NIET met geweld en wees voorzichtig om te voorkomen dat u hem laat vallen.
- De drone kan direct in de draagtas worden opgeborgen, met de luidspreker en schijnwerper geïnstalleerd. Wanneer u de accessoires niet gebruikt, haalt u ze uit de drone en bergt u ze op in de draagtas.

Firmware-update

Als de accessoire op de drone is geïnstalleerd, wordt de firmware samen met de firmware van de drone bijgewerkt.

Zorg ervoor dat alle accessoires op de drone zijn aangesloten en dat alle apparaten volledig zijn opgeladen. Zo kunt u updaten:

- Open de DJI FlightHub 2-apparatenpagina, selecteer de apparaten en klik op Kan Updaten om de firmware van alle apparaten samen te updaten.
- Start DJI Pilot-2:
  1. Als de firmware van de drone de nieuwste versie is, tikt u op de snelkoppeling voor firmware-update op de startpagina om de accessoires te updaten en de firmware consistent te houden.
  2. Als de firmware van de drone niet de nieuwste versie is, tikt u op de melding voor firmware-update op de startpagina > Alles updaten om alle apparaten te updaten.

PT

Instalação

A coluna e o projetor podem ser instalados na aeronave suportada separadamente ou utilizados em conjunto.

- Certifique-se de que desliga a aeronave antes de instalar ou remover os acessórios.
- Aperte os parafusos para garantir uma instalação segura. Quando instalar na aeronave para utilização a longo prazo (por exemplo, quando a aeronave é usada com a doca), utilize a chave de fendas incluída para apertar novamente os parafusos após a instalação.

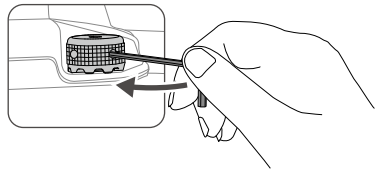

- Para instalar a coluna pela primeira vez, é necessário calibrar a bússola da aeronave. No DJI Pilot 2, entre na vista da câmara, toque na **mensagem de aviso** > **Calibrar bússola** e siga as instruções para calibrar. Quando usado com a estação base, execute o aplicativo DJI Enterprise e entre na página de depuração no local, toque em ✕ > ••• > **Ferramenta de depuração** > **Calibração da bússola** e siga as instruções para calibrar.
- Recalibre a bússola se a coluna for substituída ou se for colocado um projetor.

Ativação

Quando usado com a estação base:

1. Ligue a aeronave e certifique-se de que está ligada à estação base.
2. Transfira e instale a aplicação DJI Enterprise.

https://www.dji.com/downloads/djiapp/dji-enterprise

3. Ligue o telefone à porta USB-C do painel elétrico da estação base.
4. Inicie a aplicação DJI Enterprise. Irá aparecer uma mensagem de ativação quando utilizar os dispositivos pela primeira vez. Siga as instruções no ecrã para ativar.

Quando usado com o controlador remoto:

1. Ligue o controlador remoto e a aeronave.
2. Inicie a aplicação DJI Pilot 2. Irá aparecer uma mensagem de ativação quando utilizar os dispositivos pela primeira vez. Siga as instruções no ecrã para ativar.

Utilização

1. Ligue a aeronave.
2. Atualize todos os dispositivos para a versão mais recente do firmware.
3. Uso:
   - Quando usado com a estação base: Abra a página do projeto DJI FlightHub 2, clique em > > Virtual Cockpit. Clique no ícone do acessório / / para utilizar as suas funções.
   - Quando usado com o controlador remoto: Ligue a aeronave e, em seguida, inicie a aplicação DJI Pilot 2. Entre na vista da câmara, toque no ícone do acessório / para utilizar as suas funções. Toque em ••• > > Personalizar botões RC para definir as teclas de atalho para uma utilização rápida das funções do acessório.

- A coluna apenas suporta a transmissão de ficheiros de áudio AAC, MP3 e WAV. Cada ficheiro não deve exceder os 10 MB.
- Para obter uma melhor qualidade de imagem, recomenda-se a ativação da função de redução de distorção eletrónica quando se utiliza o projetor durante voos a grande altitude.
- Para minimizar o impacto no tempo de voo da aeronave, recomenda-se a redução adequada do brilho do projetor e usá-lo conforme necessário.

⚠
- NÃO utilize a coluna a curta distância ou numa área urbana onde as estruturas sensíveis ao ruído estejam concentradas, uma vez que o volume pode levar a acidentes ou lesões.
- Não é recomendável reproduzir sons de frequência única, como alarmes, para evitar danos irreversíveis na coluna.
- O desempenho da propulsão ou do sistema de visão da aeronave será afetado após a instalação dos acessórios. Pilote com cuidado.
- NÃO aponte o projetor diretamente para os olhos das pessoas.
- O projetor pode aquecer após um funcionamento prolongado. Tenha cuidado para evitar queimaduras.
- O projetor pode ficar danificado ou avariado em caso de impacto. NÃO gire a suspensão cardã do projetor com força e manuseie-a com cuidado para não cair.
- A aeronave pode ser guardada diretamente na mala de transporte com a coluna e o projetor instalados. Quando os acessórios não estiverem a ser utilizados, remova-os da aeronave e guarde-os na mala de transporte.

Atualização do firmware

Se o acessório estiver instalado na aeronave, o firmware será atualizado juntamente com o firmware da aeronave.

Assegure-se de que os acessórios estão ligados à aeronave e que todos os dispositivos estão totalmente carregados. Os métodos de atualização são os seguintes:

- Abra a página de Dispositivos do DJI FlightHub 2, selecione os dispositivos e clique em "Pode atualizar" para atualizar o firmware de todos os dispositivos.
- Inicie a DJI Pilot 2:
  1. Se a versão do firmware da aeronave for a mais recente, toque no atalho de atualização do firmware na página inicial para atualizar os acessórios e garantir assim a consistência com o firmware.
  2. Se a versão do firmware da aeronave não for a mais recente, toque na mensagem de atualização do firmware na página inicial > Atualizar tudo para atualizar todos os dispositivos.

PT-BR

Instalar

O alto-falante e o holofote podem ser instalados na aeronave compatível de forma separada ou usados em combinação.

- Certifique-se de desligar a aeronave antes de instalar ou remover os acessórios.
- Aperte os parafusos para garantir uma instalação segura. Ao instalar na aeronave para uso a longo prazo (por exemplo, quando a aeronave é usada com a doca), use a chave de fenda incluída para apertar os parafusos novamente após a instalação.

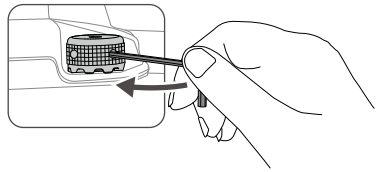

- Ao instalar o alto-falante pela primeira vez, a bússola da aeronave precisará ser calibrada. No DJI Pilot 2, entre na visualização da câmera, toque na **mensagem de aviso** > **Calibrar bússola** e siga as instruções para calibrar. Quando usado com a estação base, execute o aplicativo DJI Enterprise e entre na página de depuração no local, toque em ✕ > ••• > **Ferramenta de depuração** > **Calibração da bússola** e siga as instruções para calibrar. NÃO toque no alto-falante durante a calibração.
- Recalibre a bússola se o alto-falante for substituído ou se um holofote for conectado.

Como ativar

Quando usado com a estação base:

1. Ligue a aeronave e certifique-se de que está conectada à estação base.
2. Baixe e instale o aplicativo DJI Enterprise.

https://www.dji.com/downloads/djiapp/dji-enterprise

3. Conecte o telefone à porta USB-C do quadro elétrico da estação base.
4. Inicie o aplicativo DJI Enterprise, um aviso de ativação aparecerá ao usar os dispositivos pela primeira vez. Siga as instruções na tela para ativar.

Quando usado com o controle remoto:

1. Ligue o controle remoto e a aeronave.
2. Inicie o aplicativo DJI Pilot 2, um aviso de ativação aparecerá ao usar os dispositivos pela primeira vez. Siga as instruções na tela para ativar.

Uso

1. Ligue a aeronave.
2. Atualize todos os dispositivos para o firmware mais recente.
3. Uso:
   - Quando usado com a estação base: Abra a página de Projeto do DJI FlightHub 2, clique em > Virtual Cockpit. Clique no ícone do acessório / / para usar suas funções.
   - Quando usado com o controle remoto: Ligue a aeronave e inicie o aplicativo DJI Pilot 2. Entre na visualização da câmera, toque no ícone do acessório / para usar suas funções. Toque em ••• > > **Personalizar botões do CR** para definir teclas de atalho para uso rápido das funções dos acessórios.

- O alto-falante é compatível apenas com arquivos de áudio AAC, MP3 e WAV para transmissão. Cada arquivo deve ter até 10 MB.
- Recomenda-se habilitar a função Desobstrução eletrônica ao usar o holofote durante voos de alta altitude para obter melhor qualidade de imagem.
- Recomenda-se reduzir adequadamente o brilho do holofote e utilizá-lo conforme necessário, a fim de minimizar o impacto no tempo de voo da aeronave.

⚠
- NÃO use o alto-falante a uma curta distância ou em áreas urbanas onde estruturas sensíveis ao ruído estejam concentradas, pois o volume pode causar acidentes ou lesões.
- Não se recomenda reproduzir sons de frequência única, como alarmes, para evitar danos irreversíveis ao alto-falante.
- O desempenho de propulsão ou o sistema visual da aeronave será afetado depois da instalação dos acessórios. Voe com cuidado.
- NÃO aponte o holofote diretamente nos olhos das pessoas.
- O holofote pode aquecer após operação prolongada. Tenha cuidado para evitar queimaduras.
- O holofote pode ser danificado ou ter mau funcionamento após impacto. NÃO gire o estabilizador do holofote com força e manuseie com cuidado para evitar quedas.
- A aeronave pode ser guardada diretamente no estojo de transporte com o alto-falante e o holofote instalados. Quando os acessórios não estiverem em uso, remova-os da aeronave e guarde-os no estojo de transporte.

Atualização de firmware

Se o acessório estiver instalado na aeronave, o firmware será atualizado junto com o da aeronave.

Certifique-se de que os acessórios estejam conectados à aeronave e que todos os dispositivos estejam totalmente carregados. Os métodos de atualização são os seguintes:

- Abra a página de Dispositivos do DJI FlightHub 2, selecione os dispositivos e clique em Pode atualizar para atualizar o firmware de todos os dispositivos juntos.
- Inicie o DJI Pilot 2:
  1. Se o firmware da aeronave for a versão mais recente, toque no atalho de atualização do firmware na página inicial para atualizar os acessórios para obter consistência de firmware.
  2. Se o firmware da aeronave não for a versão mais recente, toque no comando de atualização do firmware na página inicial > Atualizar todos para atualizar todos os dispositivos.

RU

Установка

Динамик и прожектор можно установить на поддерживаемые модели дронов по отдельности или вместе.

- Перед установкой или удалением аксессуаров обязательно выключайте питание дрона.
- Затяните винты, чтобы обеспечить надежность установки. Когда осуществляется установка на дрон для длительного использования (например, когда дрон используется с док-станцией), после установки еще раз затяните винты с помощью прилагаемой отвертки.

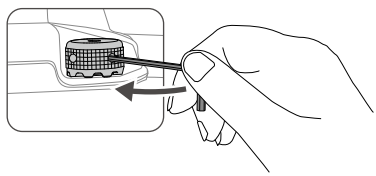

- При первой установке динамиков необходимо выполнить калибровку компаса дрона. В DJI Pilot 2 перейдите в вид камеры, нажмите **предупреждение** > **Калибровка компаса** и следуйте инструкциям по калибровке. При использовании с док-станцией, запустите приложение DJI Enterprise и перейдите на страницу отладки на месте, нажмите ✕ > ••• > **Инструмент отладки** > **Калибровка компаса** и следуйте инструкциям по калибровке. НЕ прикасайтесь к динамику во время калибровки.
- Выполните повторную калибровку компаса при замене динамика или подключении прожектора.

Идет активация

При использовании с док-станцией:

1. Включите дрон и убедитесь, что он связан с док-станцией.
2. Загрузите и установите приложение DJI Enterprise.

https://www.dji.com/downloads/djiapp/dji-enterprise

3. Подключите телефон к порту USB-C электрического шкафа док-станции.
4. Запустите приложение DJI Enterprise. Если устройство используется впервые, отобразится строка активации. Следуйте инструкциям по активации на экране.

При использовании с пультом управления:

1. Включите пульт управления и дрон.
2. Откройте приложение DJI Pilot 2. Если устройство используется впервые, отобразится строка активации. Следуйте инструкциям по активации на экране.

Применение

1. Включите дрон.
2. Обновите все устройства до последней версии прошивки.
3. Использование:
   - При использовании с док-станцией: Откройте страницу проекта DJI FlightHub 2, нажмите > > Virtual Cockpit. Нажмите на значок аксессуара / / , чтобы использовать его функции.
   - При использовании с пультом управления: Включите дрон и откройте приложение DJI Pilot 2. Перейдите в вид с камеры и нажмите на значок аксессуара / , чтобы использовать его функции. Нажмите ••• > > **Настройка кнопок RC**, чтобы задать клавиши быстрого доступа к функциям аксессуаров.

- Динамик поддерживает вещание только в форматах аудио AAC, MP3 и WAV, при этом размер файла не может превышать 10 МБ.
- Чтобы обеспечить оптимальное качество изображения, рекомендуется включить функцию электронного удаления дымки при использовании прожектора во время полета на большой высоте.
- Рекомендуется уменьшить яркость прожектора, чтобы минимизировать влияние времени полета дрона.

- НЕ используйте динамик на малом расстоянии от себя или в городских районах, где сосредоточены чувствительные к шуму конструкции, так как громкий звук может стать причиной несчастных случаев или травм.
- Не рекомендуется воспроизводить такие одночастотные звуки, как сигналы тревоги, во избежание нанесения необратимого ущерба динамику.
- Установка аксессуаров окажет влияние на характеристики тяги и систему обзора дрона. Во время полета соблюдайте осторожность.
- НЕ направляйте прожектор прямо в глаза человеку.
- Прожектор может нагреваться в результате продолжительной работы. Будьте осторожны, чтобы не получить ожоги.
- При ударе прожектор может быть поврежден или может выйти из строя. НЕ применяйте силу, поворачивая стабилизатор прожектора, и не роняйте его.
- Дрон можно хранить в футляре, не снимая с него динамик и прожектор. Когда аксессуары не используются, их следует снять с дрона и хранить в футляре.

Обновление прошивки

Если аксессуар установлен на дрон, прошивка будет обновлена вместе с прошивкой дрона.

Убедитесь в том, что аксессуары подключены к дрону и все устройства полностью заряжены. Процедура обновления приведена ниже:

- Откройте страницу устройств DJI FlightHub 2, выберите устройства и нажмите «Can Update», чтобы обновить прошивку всех устройств вместе.
- Запустите DJI Pilot 2.
  1. Если установлена последняя версия прошивки, нажмите на значок обновления прошивки на главной странице, чтобы обновить аксессуары в целях соответствия версий.
  2. Если установлена не актуальная версия прошивки, нажмите на значок обновления на главной странице и выберите команду «Обновить все», чтобы обновить все устройства.

WE ARE HERE FOR YOU

Contact
DJI SUPPORT

在线技术支持

微信扫一扫关注
大疆行业应用公众号

This content is subject to change.

https://enterprise.dji.com/matrice-4-series/downloads

If you have any questions about this document, please contact DJI by sending a message to **DocSupport@dji.com.**

DJI and MATRICE are trademarks of DJI.
Copyright © 2024 DJI All Rights Reserved.